PŘIZTUŽENÍ DESKY U SLOUPU
Měř. 1:25 OSY L A 14

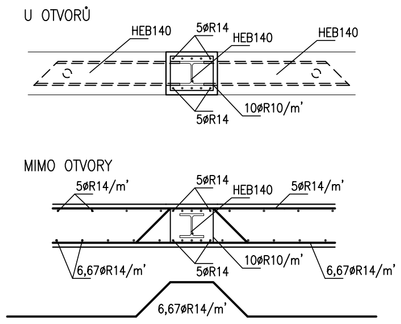

DESKA MEZIPATRA U SCHODIŠTĚ
Měř. 1:25

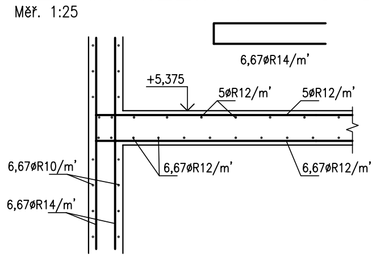

ŘEZ 9–9
Měř. 1:25

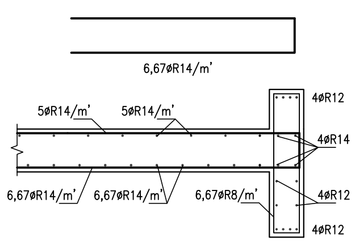

ŘEZ 6–6
Měř. 1:25

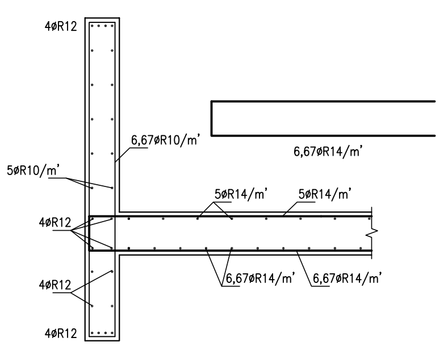

ŘEZ 2–2
Měř. 1:25

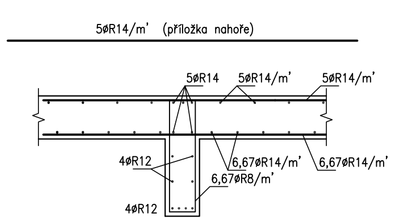

ŘEZ 8–8
Měř. 1:25

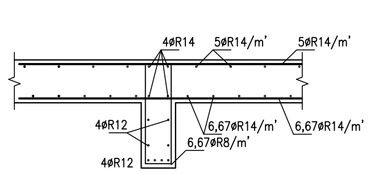

OBVODOVÉ STĚNY 2.NP
Měř. 1:25

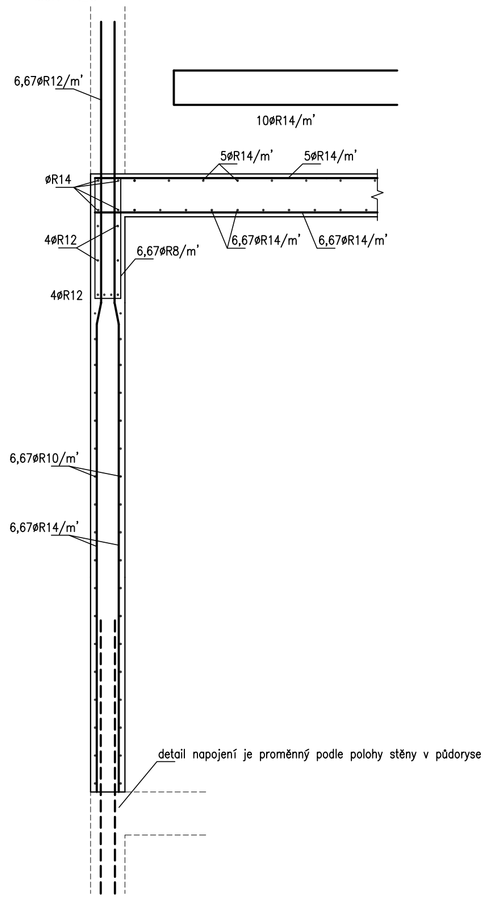

OBVODOVÉ STĚNY 2.NP
Měř. 1:25

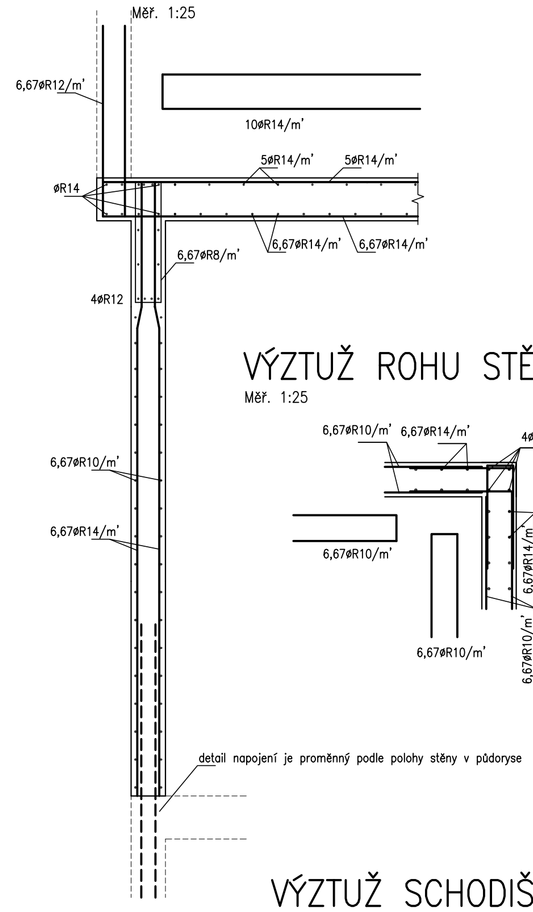

VÝZTUŽ ROHU STĚN
Měř. 1:25

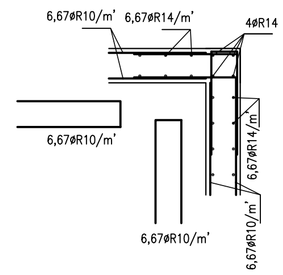

VÝZTUŽ SCHODIŠTĚ
Měř. 1:25

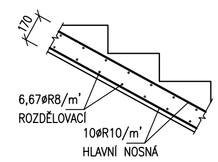

AKU ODDĚLENÍ DESKY A ŠACHTY
Měř. 1:25

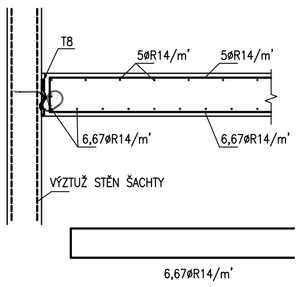

ŘEZ 7–7
Měř. 1:25

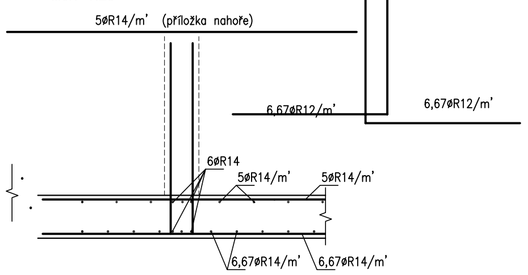

ŘEZ 5–5
Měř. 1:25

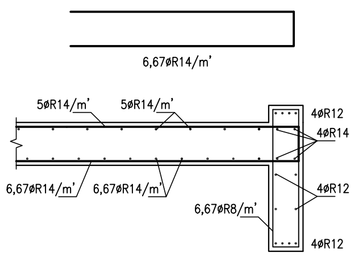

ŘEZ 4–4
Měř. 1:25

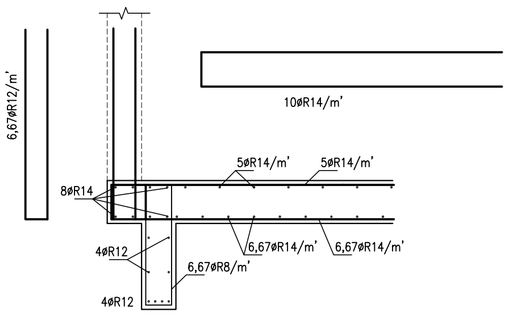

ŘEZ 1–1
Měř. 1:25

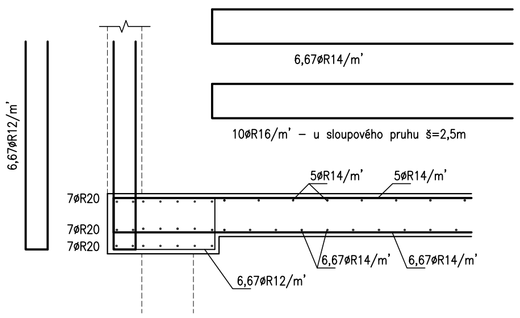

DESKA NAD STĚNOU
Měř. 1:25

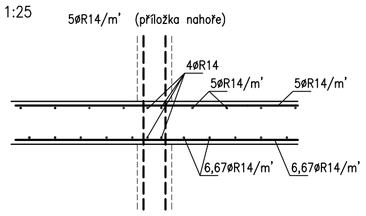

DESKA NAD STĚNOU
Měř. 1:25

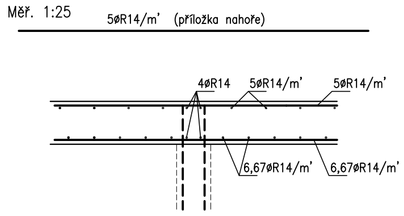

PŘÍLOŽKY NAD SLOUPY
Měř. 1:50

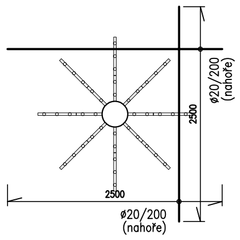

NADPRAŽÍ VNITŘNÍCH STĚN 2.NP
Měř. 1:25

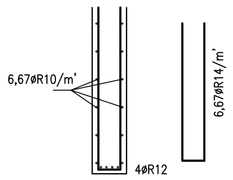

PŘÍLOŽKY NAD SLOUPY
Měř. 1:50
OSY F, 4

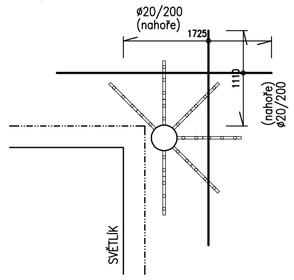

PARAPET STĚN 2.NP
Měř. 1:25

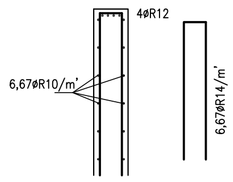

OBVODOVÝ PILÍŘ
Měř. 1:25

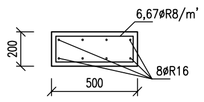

ŘEZ 3–3
Měř. 1:25

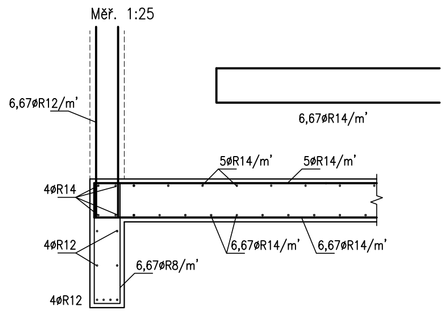

KRUHOVÝ SLOUP
Měř. 1:25

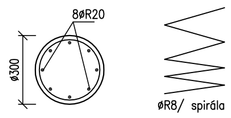

LEMOVÁNÍ SVĚTLÍKŮ
Měř. 1:25

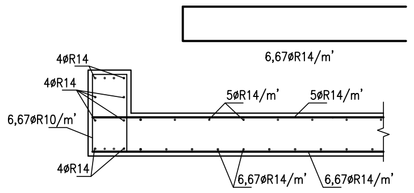

LEMOVÁNÍ OTVORŮ
Měř. 1:25

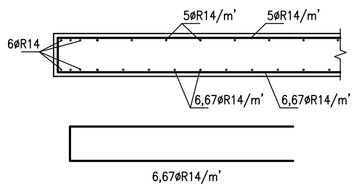

POZNÁMKY:
- SPODNÍ VÝZTUŽ CELOPLOŠNĚ 6,67øR14/M ORTOGONÁLNĚ, HORNÍ VÝZTUŽ CELOPLOŠNĚ 5øR14/M ORTOGONÁLNĚ
- U HORNÍHO I SPODNÍHO POVRCHU DESKY JSOU LOKÁLNĚ NAVRŽENÉ PŘÍLOŽKY
- PŘI STYKOVÁNÍ VÝZTUŽE DODRŽET MIN. SVĚTLOU VZDÁLENOST MEZI PRUTY!
- DOLNÍ VYZTUŽ STYKOVAT U PODPOR, HORNÍ VÝZTUŽ V POLI! STYKOVANÁ PLOCHA JE MAX. 50%, VÝZTUŽ VÁZAT Z PRUTŮ DÉLKY 12,0M
- VÝZTUŽ PROTI PROTLAČENÍ DESKY SYSTÉMOVÁ HALFEN HDB
- VEŠKERÉ SYSTÉMOVÉ PRVKY (HALFEN, SCHOECK) SE PŘIVYZTUŽÍ POŽADOVANOU VÝZTUŽÍ PODLE ZÁSAD DODAVATELE
- ŠIKMÉ SLOUPY VE FASÁDĚ MUSÍ MÍT DOSTATEČNĚ ZAKOTVENOU VÝZTUŽ DO PŘILEHLÝCH PRŮVLAKŮ

VÝROBNÍ DOKUMENTACI VÝZTUŽE PŘEDLOŽTE PROJEKTANTOVI K ODSOUHLASENÍ !
VÝZTUŽE POPTEJTE NEBO PŘEDLOŽTE PROJEKTANTOVI K ODSOUHLASENÍ !

BETON PODLE ČSN EN 206-1
SLOUPY: C30/37-XC1-Dmax16
OSTATNÉ: C25/30-XC1-Dmax16
VÝZTUŽ B500B
MIN. KRYTÍ 20mm

HTÚ - 1,250 m = 442,800 m n.m.
±0,000 = 444,050 m.n.m. B.p.v

OBJEDNATEL :	Nemocnice Tábor, a.s. IČ 26095203, DIČ CZ26095203 , Kpt. Jaroše 2000, 390 02 Tábor	
ZHOTOVITEL :	Ing.arch. Jan Hochman - Atelier H1, autorizovaný architekt ČKA 00762, IČ: 11015802 K Biřičce 1656/65, 50008 Hradec Králové 8	
ZHOTOVITEL ODDÍLU :	Ing.Jiří Faltus ČKAIT 0600858, IČ: 18847935	SPOLUPRÁCE : Ing. Jakub Gembal
NOVÁ PSYCHIATRIE - NEMOCNICE TÁBOR		STUPEŇ : DSP+DPPS
STAVEBNÍ OBJEKT	STAVENIŠTĚ A, SO.01 BUDOVA NOVÉ PSYCHIATRIE	DATUM : 04.2015
PROFESE	STAVEBNĚ KONSTRUKČNÍ	PARÉ. č :
ODPOVĚDNÝ PROJEKTANT	Ing.Jiří Faltus, ČKAIT 0600858, IČ: 18847935	MĚŘÍTKO:
KONSTRUKCE 2.NP - VÝZTUŽ		ČÍSLO V. : D.1.2.12